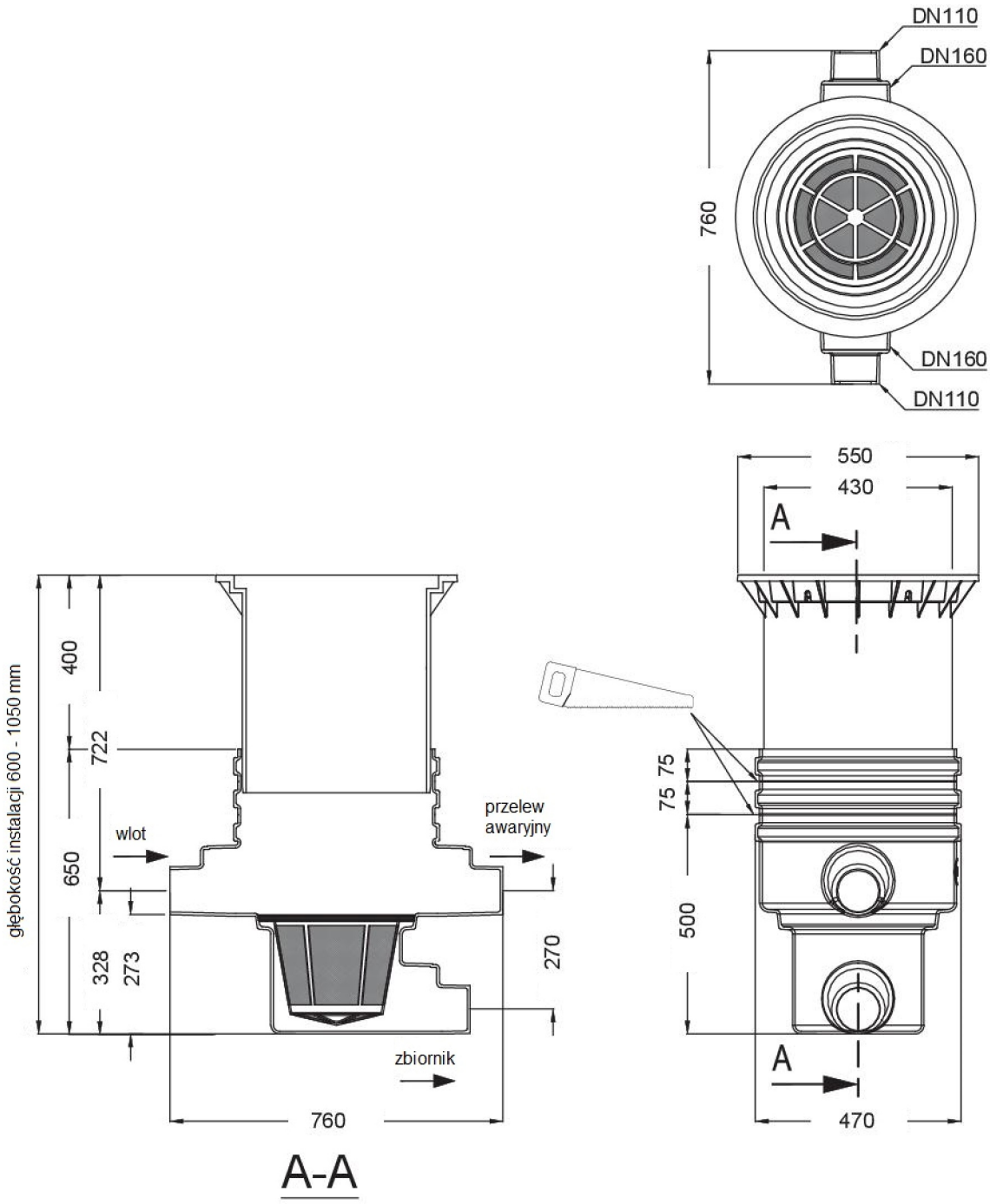

PL	GRAF Filtr zewnętrzny uniwersalny 3 ruch pieszy / ruch samochodów osobowych		kod 340020 / 340021
GB GRAF Universal filter 3 external for pedestrian loading / cars	ES GRAF Filtro Universal externo por peatones / vehículos	FR GRAF Filtre Universel 3 Externe piétons / véhicules	
narysowano ISC	waga: 13 / 50kg	GRAF Polska sp. z o.o. ul. Unii Europejskiej 26 96-100 Skierniewice tel. +48 46 834 86 50 www.grafpolska.pl	
data: maj 2016	tolerancja: +/- 3%		
skala: 1:15	jednostka: mm		